H型鋼・丸パイプ・角パイプ・アングルなどの **軽量鋼の精密切断に最適** です！

BigHorn－β

Kohsei

KTS-405M

ビッグホーン・ソーβ シリーズ

■ 特 徴 ■

●切断面がきれいで、切断面に曲りがありません。

●機械剛性が高く刃物の振動を極力抑えてありすので刃物が長寿命です。

●切断角度が左右45°（右60°）が可能 なので角合せ が簡単にできます。

●切削油不要のドライ切断なので切断後直ぐ に熔接作業が可能です。

切断角度

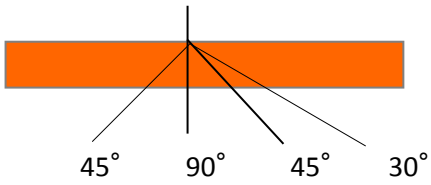

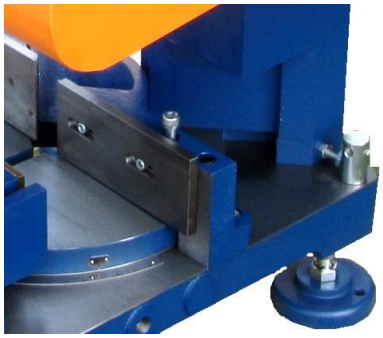

角度ストッパーピンはコツント当てれば簡単に切断角0度になります。

大きくて見やすい角度メモリは切断角度を左右に振っても二つの矢印で的確に捕えます。

BigHorn-β

KTS-405M

■ 仕　様 ■

機械寸法	540 x 630 x 1200 (W x L x H) m
機械重量	280Kg
刃物駆動モーター	3.7Kw, 4P, AC200V
切断角度	90～45°（左), 90～30°（右）
切断速度	手動送り
使用チップソー	φ 405x2.8
電　　源	AC200V,　50／60Hz
定寸ストッパー	

■ 最大切断寸法 ■

● 丸棒	φ 90
○ パイプ	125A φ 140
L アングル	200x130 130x13
[チャンネル	200x90
□ 角パイプ	200x115
▬ 平　鋼	200x20
H H　鋼	200x115

■ 標準付属品 ■

- ●チップソー
- ●刃物ストッパーピン
- ●保護メガネ
- ●必要工具一式

外形寸法

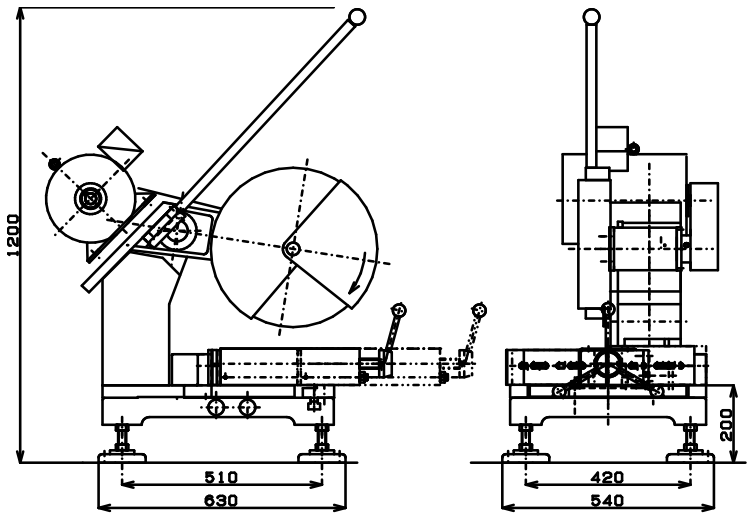

■ビッグホーン・ソーβ シリーズ　ラインナップ■

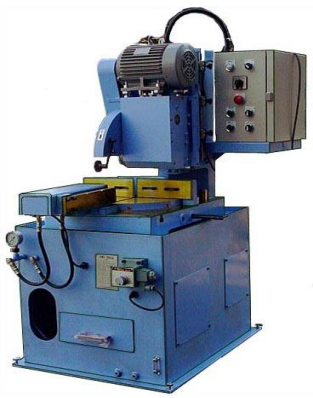

KMS-385SA

KTS-405SB

KTS-125SR-350

製造元

油圧プレス・紛体成形機・バルジ加工機・産業機械設備
メタルソー/チップソー切断機・産業廃棄物処理機　他　設計製作

光生油圧機械株式会社

〒266-0003　千葉県千葉市緑区高田町1691番地
TEL　043-300-0641　　FAX　043-300-3588
URL　：　http://www.kohsei-hyd.co.jp

販売店